| | |
|---|---|
| ⌀14H8 | +0,027 |
| | 0,0 |
| ⌀17j6 | +0,008 |
| | -0,003 |
| ⌀25h8 | 0 |
| | -0,033 |

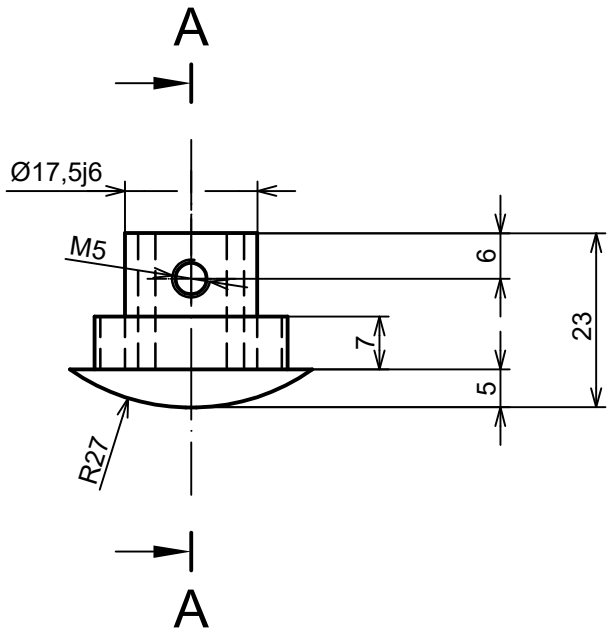


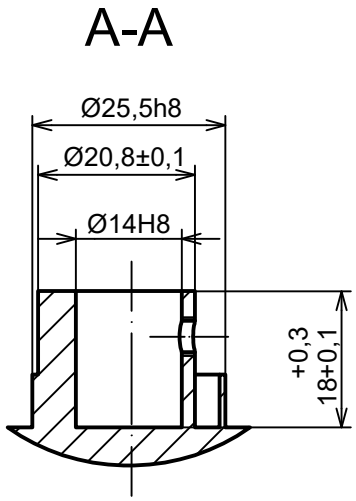


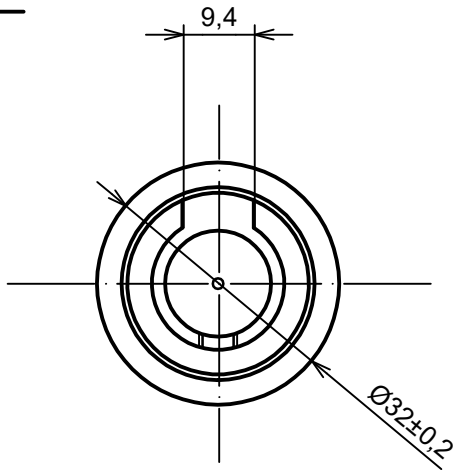


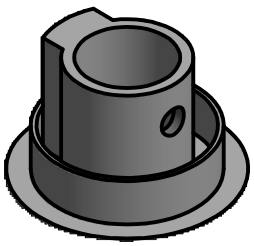

Izometrický pohled 1:1

Ra 6,3

| | | | |
|---|---|---|---|
| Autor | Martin Šnajdr | Hodnocení | |
| Datum | 10.11.2022 | | |
| | | | |
| Formát | A4 | Přesnost | ISO 2768 mK |
| Měřítko | 1:1 | Tolerování | ISO 8015 |
| Materiál | EN AW-7075 | Promítání | |
| Polotovar | Původní záslepka | | |
| Hmotnost | | | |

ÚSTAV VÝROBNÍHO INŽENÝRSTVÍ
FAKULTA TECHNOLOGICKÁ

Název souboru DWG
Záslepka

Číslo výkresu
BP-2023-01-004